Szafka podtynkowa Slim+
Slim+ recess mounted cabinet
Unterputz-Verteilerschrank Slim+
Шкафчик Slim+ встраиваемый

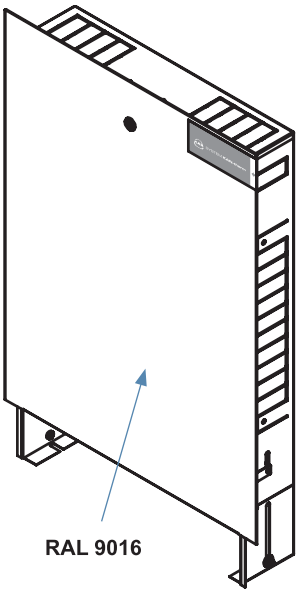

Slim+	Code	L	L1	H	H1	D	D1	W
450	1414183018	450	518	750 - 850	785 - 915	110 - 160	112 - 162	330
550	1414183019	550	618					330
700	1414183020	700	768					500
850	1414183021	850	918					500
1000	1414183022	1000	1068					670
1200	1414183023	1200	1268					670

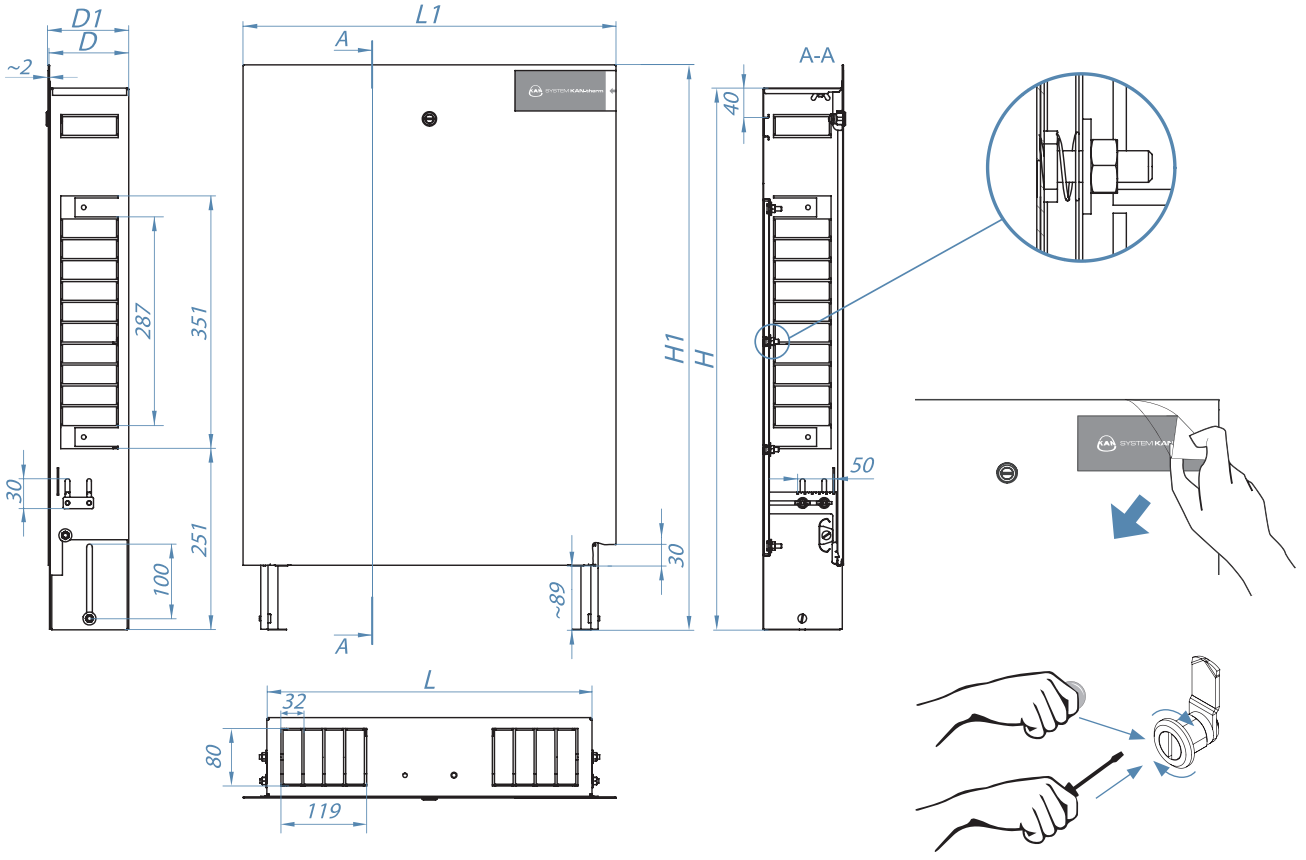

20/03-V1.0-9922115038
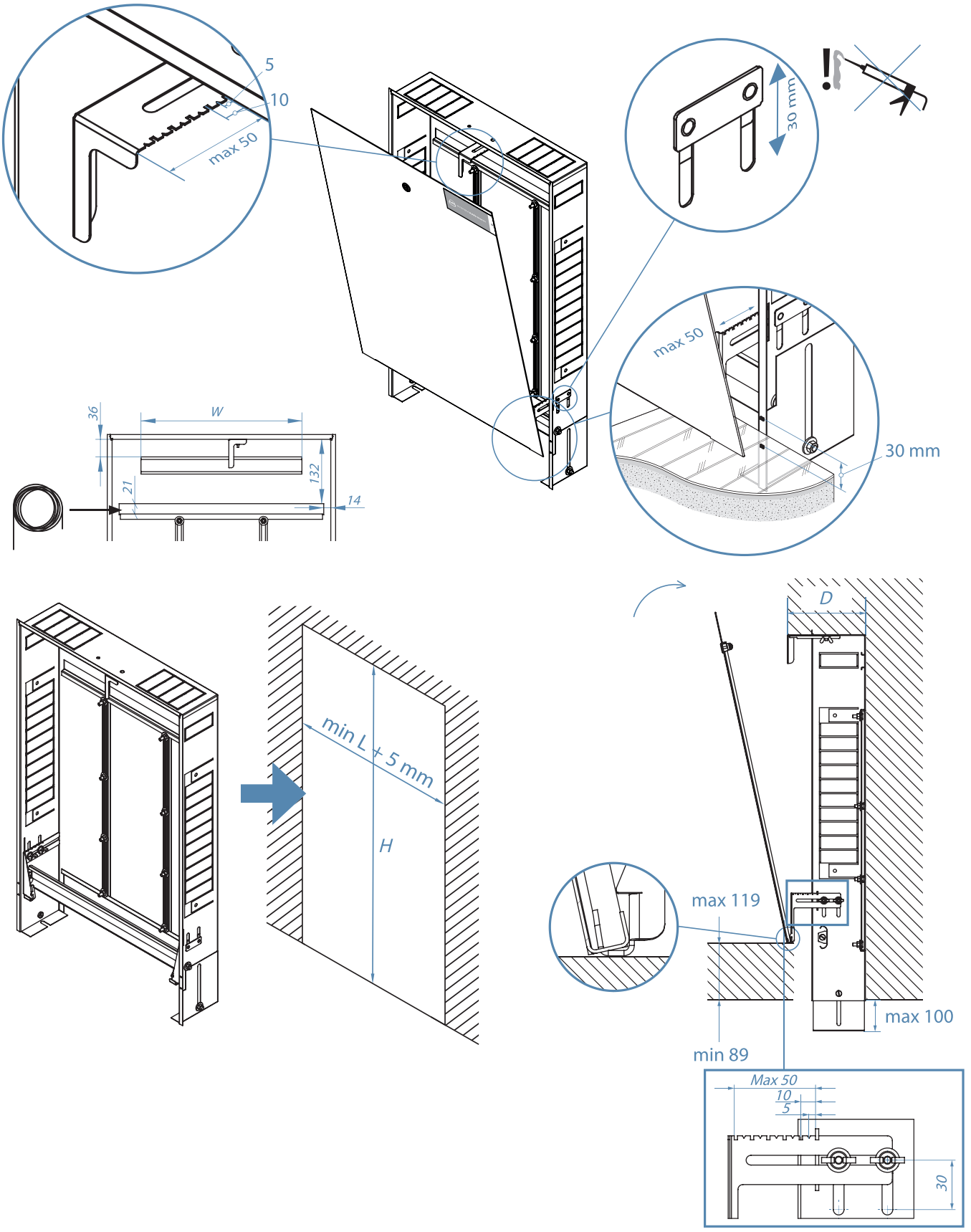
Szafka podtynkowa Slim+
Slim+ recess mounted cabinet
Unterputz-Verteilerschrank Slim+
Шкафчик Slim+ встраиваемый