Install your **future**

SYSTEM **KAN-therm**

ultraLINE

∅14-32 mm

O-RING FREE ultraLINE

WARRANTY 10 YEARS WARRANTY

1
Гибкий подбор материала

3 типа труб:
PERTAL², PERT² и PE-X
2 материала фитингов:
PPSU и латунные
1 конструкция
натяжных колец

2
Симметричное натяжное кольцо

Возможность двустороннего монтажа

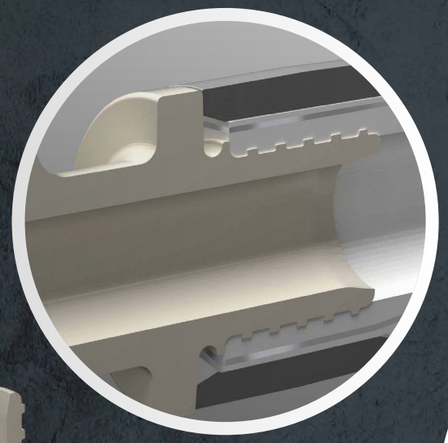

3
Оптимизация гидравлики

минимизация сужения диаметра и меньше потери давления

4
Монтаж 270°

гарантия удобного монтажа даже в самых труднодоступных местах, уникальная конструкция, позволяющая подводить инструмент под углом 270°

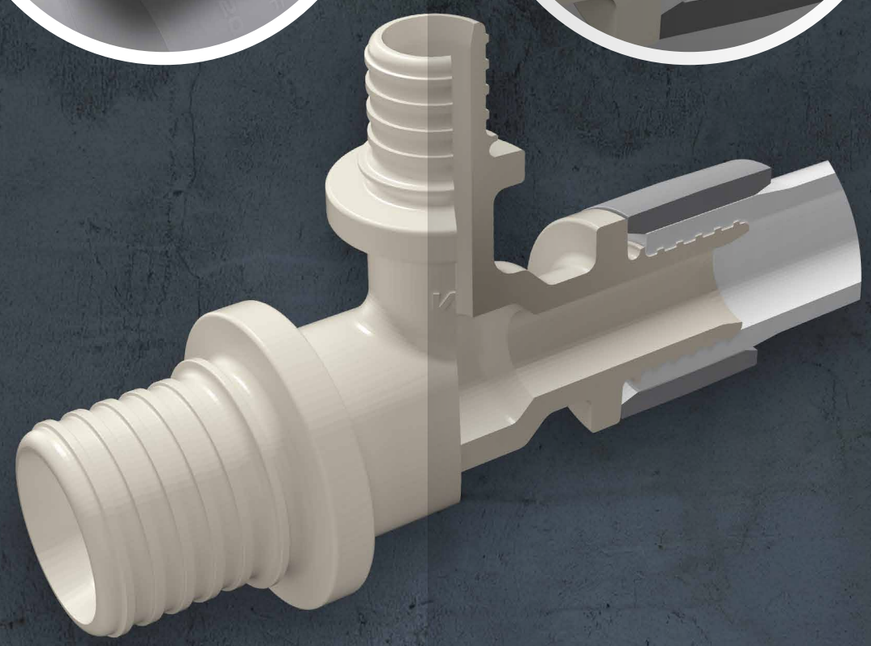

5
Безоринговое соединение

отсутствие дополнительного уплотнения, профилирование штуцера - гарантия 100% герметичности и механической прочности соединения

6
Гарантия безопасности

исключительная прочность, подтвержденная в самых сложных условиях

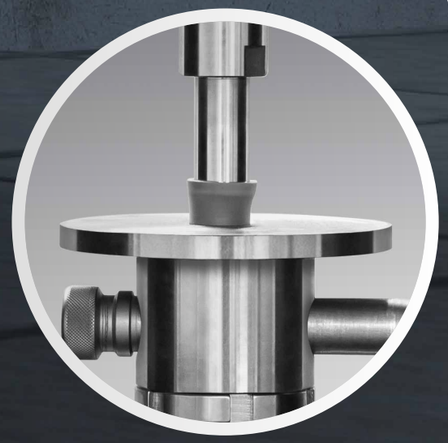

O-RING FREE ultraLINE

7
Стоппер

устранение контакта между слоем алюминия и латунным корпусом фитинга и ограничение риска коррозии

8
Механические «буферы»

в зажимных насадках ultraLINE защищают фитинг и кольцо от повреждений во время зажима.

Простое выявление некачественно

выполненных соединений

SYSTEM **KAN-therm** ultra**LINE**

это уникальное **инновационное техническое** решение на инсталляционном рынке, предназначенное для монтажа **как стандартных внутренних систем отопления и водоснабжения**, так и выполнения **специальных трубопроводных** систем, например, для транспортировки сжатого воздуха.

3 типа труб, 2 материала фитингов, 1 конструкция натяжных колец!

KAN-therm ultraLINE со слоем EVOH		KAN-therm ultraLINE со слоем алюминия
PEXC 14×2	PERT² 14×2	PERTAL² 14×2
PEXC 16×2,2	PERT² 16×2,2	PERTAL² 16×2,2
PEXC 20×2,8	PERT² 20×2,8	PERTAL² 20×2,8
		PERTAL² 25×2,5
		PERTAL² 32×3

Набор электрических инструментов

Специально разработан для простого и безопасного монтажа системы KAN-therm ultraLINE.